1

## V255 - Übersicht

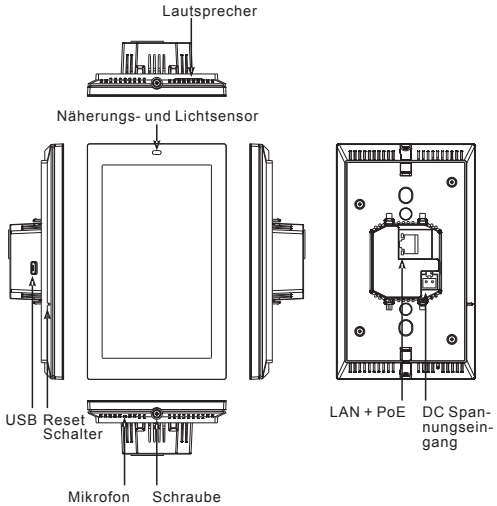


2

## Planung der Installation

Das V255 ist so konzipiert, dass er im Hoch- oder Querformat an der Wand montiert werden kann.

Das V255 benötigt eine Mindesteinbautiefe von 24,5 mm (1 ") von der Vorderseite, plus Platz für Kabel und Stecker. Die Spannungsversorgung kann durch PoE oder durch eine geeignete 24V DC - Spannungsversorgung (nicht inbegriffen) erfolgen. PoE muss den IEEE 802.3af Standard erfüllen. Direkte Spannungsversorgung über eine externe 24 V DC-Spannungsversorgung erfordert eine minimale Stromabgabe von 0,5A. Das V255 kann mit Netzwerkverkabelung oder per WLAN (WLAN-Version) an das lokale Datennetzwerk angeschlossen werden.

### 1 Einbau des V255

### a.) Montagehöhe

- Die optimale Montagehöhe für das V255 ist 1450 mm -1650 mm (57"- 65") .

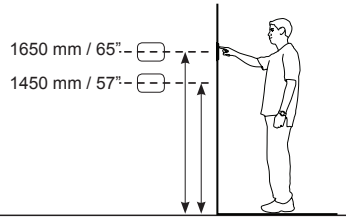


3

### b.) Einbau

Das V255 wurde für die Montage in einem EU-,UK oder US-Norm Einfach-Einbaugehäuse oder US-Niederspannungsklammer entwickelt.

- Die passende V255 Halterung ist im Lieferumfang enthalten. Sie sollte mit den mitgelieferten Schrauben befestigt werden (# 5 für EU / CH/UK; # 6 für US).

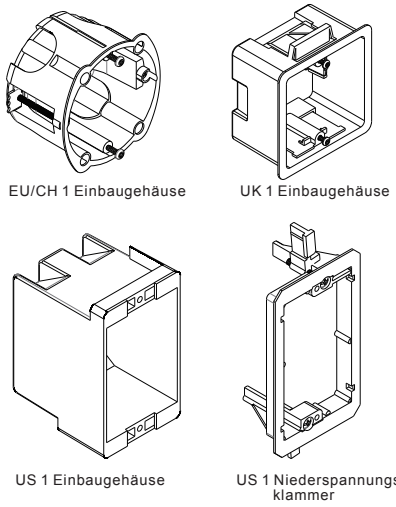


4

### c.) Montage im Querformat

- Installieren Sie die einzelne Einbaudose oder Niederspannungklammer horizontal - die Löcher der Befestigungsschrauben sind dann rechts und links.

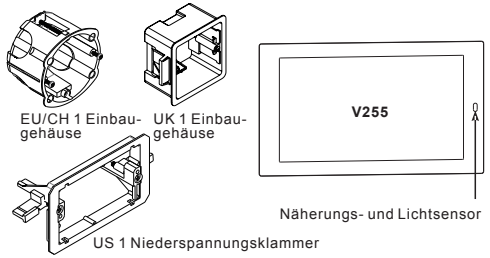


### d.) Montage im Hochformat

- Installieren Sie die einzelne Einbaudose oder Niederspannungklammer vertikal - die Löcher der Befestigungsschrauben sind dann oben und unten.

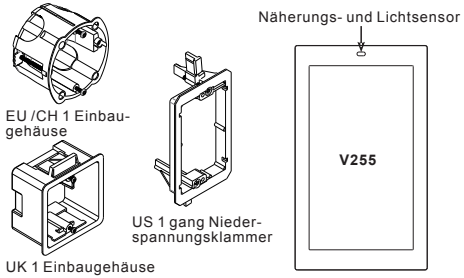


5

### e.) Installieren der V255-Montagehalterung

- Verwenden Sie die mitgelieferten # 5 Schrauben, um die Halterung an der Verbindungsdose EU /CH/UK 1 zu montieren.

- Verwenden Sie die mitgelieferten # 6 Schrauben, um die Halterung an der USA 1 Anschlussdose/Niederspannungs-Klammer zu montieren.

EU/CH 1Einbaudose:

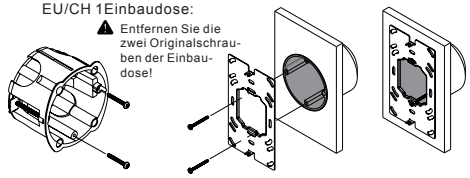


UK 1Einbaudose:

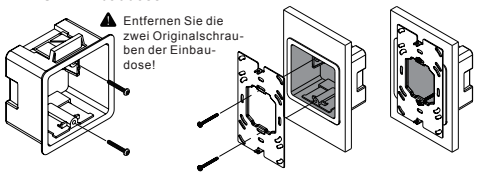


US Niederspannungsklammer:

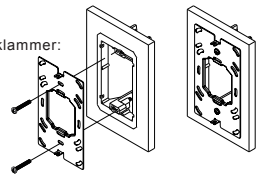

6

### f.) Anschluss an die Spannungsversorgung

- Das V255 ist für eine Spannungsversorgung über eine Netzwerkverbindung (PoE) oder durch Anschließen eines 24V Netzteil (nicht im Lieferumfang enthalten) ausgelegt. Beide Spannungsversorgungen gleichzeitig zu betreiben sollte vermieden werden.

  Ist sowohl die PoE-Spannung, als auch ein 24V Netzteil vorhanden und angeschlossen, wird die Spannung über den 24V-Anschluss verwendet.

### PoE Verbindung

- Die PoE-Verbindung erfordert IEEE 802.3af Standard. Verwenden Sie einen Netzwerk-Switch oder einen PoE-Adapter der diesem Standard entspricht.

- Verbinden Sie das V255 mit einem Standard T568A oder T568B Netzwerk-Kabel.Verbinden Sie ihr Netzwerk an der LAN / PoE-Buchse auf der Rückseite des V255.

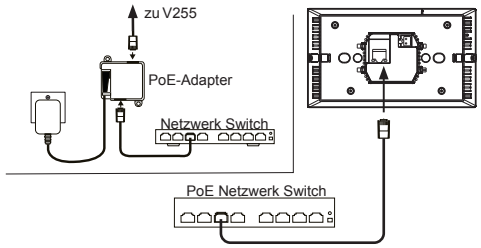


7

### *Optional:* 24V Netzteil

- Um das V255 mit 24V Spannung zu versorgen benutzen Sie ein Steckernetzteil oder ein geeignetes 24 V Netzteil für die Hutschiene. Achten Sie auf entsprechnede Kabellängen.

- Überprüfen Sie die Polarität des 2-Pin-Anschlusses bevor sie es an die Spannungsversorgung anschließen. Der rechte Stift des V255 Power Connector ist positiv (+) und der linke Pin ist negativ (-). Verwenden Sie ein Kabel, das den lokal Vorschriften entspricht.

- Stecken Sie den mitgelieferten Stecker in die 24 V-Spannungsbuchse auf der Rückseite des V255.

Als 24V Netzteile empfehlen wir: das MEAN WELL SNT MW-DR30-24 für die Hutschiene und als Steckernetzteil das MEAN WELLGS25E28-P1J mit DE Femelle-5521 Connector.

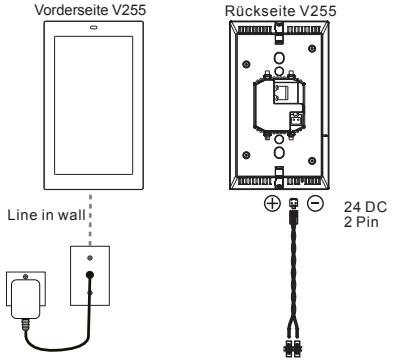


8

### g.) Netzwerk verbinden

- Wenn Sie PoE nicht verwenden, empfehlen wir Ihnen das V255 direkt mit dem Netzwerk-Switch zu verbinden.

- Verwenden Sie, für den Anschluss an die LAN/POE-Buchse, ein T568A oder T568B Netzwerkkabel.

### h.) Einbau des V255

- Das V255 rastet ein, wenn er in die Halterung gedrückt wird und wird von zwei Befestigungsschrauben gehalten, die im Querfomat montiert links und rechts, im Hochformat montiert oben und unten angeordnet sind.

- Richten Sie das V255 auf das gewünschte Hoch- oder Querformat aus.

- Um die Installation abzuschließen, stecken Sie dasV255 in die mitgleieferte Halterung ein und schrauben Sie die zwei Schrauben an der Halterung fest.

**ACHTUNG: NICHT DIREKT AUF DAS DISPLAY DRÜCKEN**
Drücken Sie bei der Installation der Montageklammer auf den Rand/Rahmen des V255.

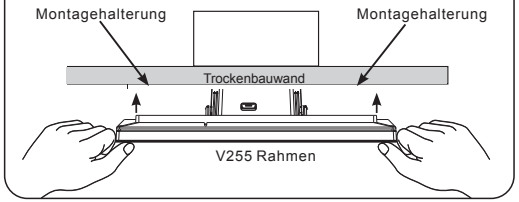

9

## I. Befestigen des V255

Lösen Sie zuerst die Schrauben des Geräts. DieSchrauben sollten nicht von der Einheit entfernt werden. (4 Drehungen)

- Richten Sie die Haken der Montagehalterung an den Schlitzen V255-Halterung aus und drücken Sie das V255 vorsichtig in Richtung Halterung Klammer / Wand.

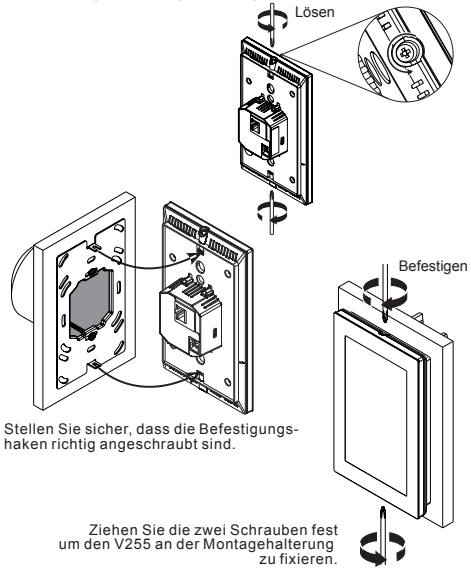


Stellen Sie sicher, dass die Befestigungshaken richtig angeschraubt sind.

Ziehen Sie die zwei Schrauben fest um den V255 an der Montagehalterung zu fixieren.

10

## 2 Einschalten des V255

Das V255 schaltet sich automatisch ein, wenn es an einer Spannung angeschlossen wurde.
Warten Sie, bis das Gerät hochgefahren ist.

- Bei Verbindung mit einem Switch (über Netzwerkkabel), erhält das V255 eine Netzwerkadresse über DHCP und wird automatisch mit dem System verbunden.

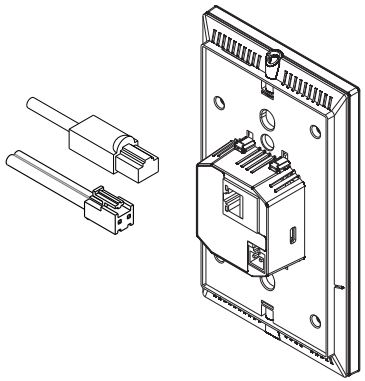

Wenn Sie ein externes Netzteil / eine externe Spannungsquelle verwenden, verbinden Sie den 2-poligen Stecker des Adapters / der Quelle mit der 24V-Buchse.

Vielen Dank für die Einbindung des V255 Display in ihre Installation.

Das V255 wurde entwickelt, um eine moderne und langlebige Steuerung ihres Systems zu ermöglichen.

Das V255 wurde für den Einbau bei niedriger Luftfeuchtigkeit konzipiert und sollte nur im Inneraum verwendet werden. Installieren Sie das V255 bitte niemals im Freien oder in Bereichen mit hoher Luftfeuchtigkeit.

Lieferumfang
- 1 Stück V255 Display
- 1 Stück V255 Wandhalterung
- 2 Stück #5 Montageschrauben für das EU/CH/UK 1 Einbaugehäuse
- 2 Stück #6 Montageschrauben für das US 1 Einbaugehäuse

**Einführung**
Um das V255 zu installieren, benötigen Sie auch ein Standard-EU-1-, CH 1, UK 1,- US 1-Einbaugehäuse oder Niederspannungsklammer der US 1-Gruppe.

REVOX

# Revox Control V255 Display
# Revox Control V255 Android Display

Schnellinstallationsanleitung

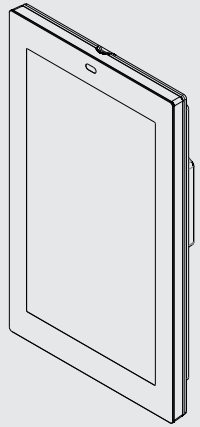

Deutsch

V1.2 11.05.18

11

## 3 Entfernen des V255

- Verwenden Sie einen Kreuzkopf-Schraubenzieher um die zwei Schrauben des V255 zu lösen und ziehen Sie (gemäß Abbildung unten) das Display von Position 1 nach Position 2 aus der Montagehalterung.

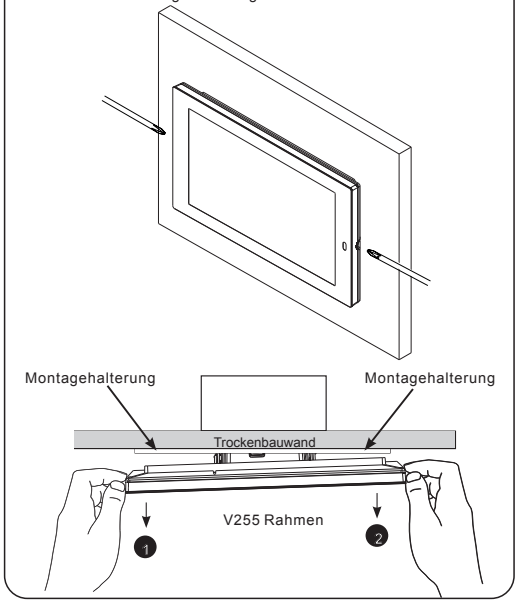


12

## 4 Reset Schalter

- Drücken Sie den Schalter um das V255 neu zu starten

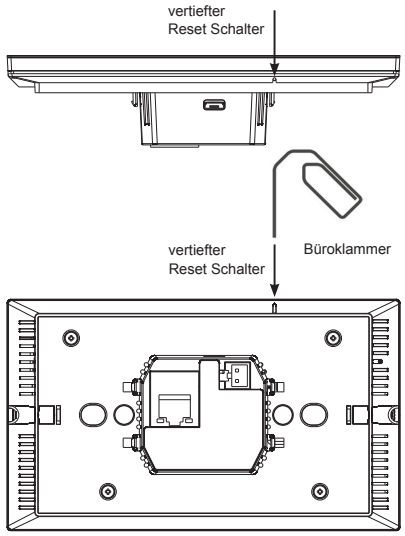


## Wichtige Sicherheitshinweise

1. Lesen, verstehen und befolgen Sie ALLE Sicherheits- und Installationsanweisungen in diesem Handbuch. Die Nichtbeachtung der mitgelieferten Dokumentation kann das Produkt beschädigen und die Herstellergarantie ungültig machen.
2. Befolgen Sie ALLE Installationsrichtlinien, die dem Produkt beiliegen. Die Installation des Produkts in Umgebungen mit hoher Luftfeuchtigkeit, in unmittelbarer Nähe von Wärmequellen und / oder nicht empfohlenen Orte, kann die beabsichtigte Funktion des Produkts behindern, beeinträchtigen und / oder es beschädigen.
3. Verwenden Sie nur Zubehörteile, die für die Verwendung durch den Hersteller spezifiziert wurden.
4. Die Verwendung von schleifenden, flüssigen oder lösungsmittelhaltigen Reinigungsflüssigkeiten können das Produkt beschädigen.
5. Die Produktwartung darf NUR von autorisierten oder zertifizierten Servicecentern und Personal durchgeführt werden. Für eine vollständige Liste der Wartungsoptionen für Produkte folgen Sie bitte den Anweisungen in der Produktdokumentation und / oder wenden Sie sich an den Revox Support, um weitere Informationen zu erhalten.

**BEGRÜNDUNG DER BUNDESKOMMUNIKATIONSKOMMISSION:**
Dieses Gerät wurde getestet und entspricht den Grenzwerten für ein digitales Gerät der Klasse B gemäß Teil 15 der FCC-Bestimmungen.

Diese Grenzwerte sollen einen angemessenen Schutz gegen schädliche Störungen in einer Wohnanlage bieten. Dieses Gerät erzeugt und verwendet Hochfrequenzenergie und kann diese abstrahlen. Wenn es nicht in Übereinstimmung mit den Anweisungen installiert und verwendet wird, kann es Funkstörungen verursachen. Es gibt jedoch keine Garantie dafür, dass in einer bestimmten Installation keine Störungen auftreten. Wenn dieses Gerät Störungen beim Radio- oder Fernsehempfang verursacht, die durch Aus- und Einschalten des Geräts festgestellt werden können, sollte der Benutzer versuchen, die Störung durch eine oder mehrere der folgenden Maßnahmen zu beheben:
- Richten Sie die Empfangsantenne neu aus oder verlegen Sie sie.
- Vergrößern Sie den Abstand zwischen Gerät und Empfänger.
- Wenden Sie sich an den Händler oder einen erfahrenen Radio- / Fernsehtechniker.

CAN ICES-3 (B) / NMB-3 (B)

REVOX
Präzision und Leidenschaft

**Deutschland**
Revox Deutschland GmbH
Am Krebsgraben 15
D-78048 VS-Villingen
Tel.: +49 7721 8704 0
Fax: +49 7721 8704 29
info@revox.de
www.revox.de

**Schweiz**
Revox (Schweiz) AG
Wehntalerstraße 190
CH-8105 Regensdorf
Tel.: +41 44 871 66 11
Fax: +41 44 871 66 19
info@revox.ch
www.revox.ch

**Österreich**
Revox Austria GmbH
Josef-Pirchl-Straße 38
AT-6370 Kitzbühel
Tel.: +43 5356 66 299
Fax: +43 5356 66 299-4
info@revox.at
www.revox.at